K28 R 1200 ST (0328,0338) Hinterachsgetriebe

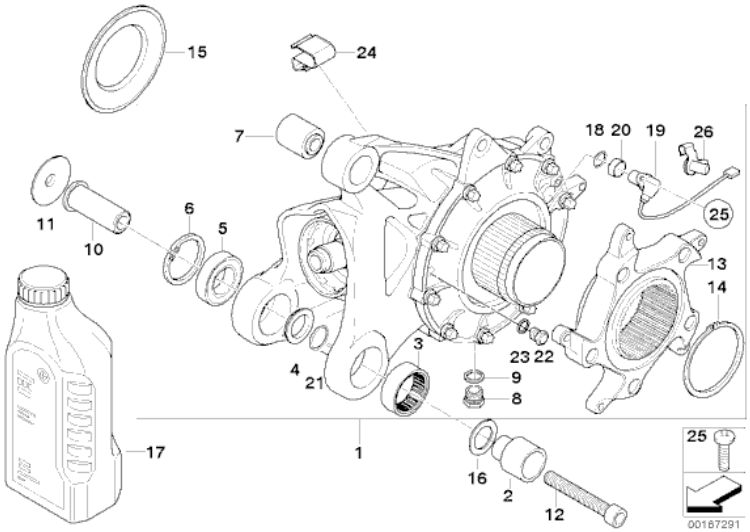

Anzeigen

Nr.	Beschreibung	Erläuterungen	Anzahl	Von	Bis	Teilenummer	Preis	Ergänzungen
01	Hinterachsgetriebe Silber	I=34:13=2,62	1		08/2006	33117694846	$2,192.58	+Pfand
01	Hinterachsgetriebe Silber	I=34:13=2,62	1	08/2006		33117705743	$2,192.58	+Pfand
02	Lagerzapfen		1			33177665148	$46.28	
03	Nadelhülse		1			33117684640	$15.60	
04	Distanzring		1			33177672817	$15.21	
05	Schrägkugellager		1			33117665037	$62.62	
06	Sicherungsring	42X1,75	1			07119905077	$4.78	
07	Gummilager		1			33172312249	$22.41	
08	Ölablassschraube	M12X1	1	09/2007		33117705854	$14.84	
09	O-Ring	11,2X1,8	1			33117695219	$1.67	
10	Lagerzapfen		1			33177665149	$30.39	
11	Abdeckung		1			33177674694	$4.70	
12	Isa-Schraube	M12X1,5X80-MK	1			07129905658	$5.73	
13	Flansch		1			33117699631	$309.48	+Pfand
14	Sicherungsring	62X2	1			07119905076	$8.02	
15	Abdeckung		1			33117665055	$5.12	
16	Dichtring	38X30X2,5	1			33117684996	$3.12	
17	Hinterachs-Getriebeöl SAF-XO	OSP, 1000ML	?			33117695240		
18	O-Ring	11,3X2,2	1		08/2006	07119905198	$1.32	
18	O-Ring	15X2	1	08/2006		34527708523	$1.67	
19	Raddrehzahlsensor		1		08/2006	34517666436	$134.33	+Pfand
	nur in Verbindung mit							
--	Linsenkopfschraube	ISA M5X10	2		08/2006	34512335916		AUSGELAUFEN
--	O-Ring	11,3X2,2	1		08/2006	07119905198	$1.32	
19	Raddrehzahlsensor		1	08/2006		34527677824	$86.85	+Pfand
	nur in Verbindung mit							
--	O-Ring	15X2	1	08/2006		34527708523	$1.67	
20	Zentrierring		1	08/2006		33117707796	$1.62	
21	O-Ring	34X1	1			07119904693	$1.32	
22	Verschlussschraube	M12X1,5X12	1			07119904550	$8.15	
23	Dichtring	A12X16	1			07119963132	$0.38	
24	Halteclip	A=4,0 - 4,5MM	1			07147566122	$0.58	
25	Linsenkopfschraube	M5X10	1			36317678083	$1.78	
26	Kabelhalter		1			34517695906	$3.18	

Ergänzungen

- +Pfand = plus Altteilepfand (Möglicherweise muss das Altteil im Austausch abgegeben werden)
- AUSGELAUFEN = Das Teil wird nicht länger angeboten.

Ads by RealOEM
Eres un experto usando catálogos de partes para BMW? Queremos ofrecerle una carrera con prospección como representante de servicio al cliente trabajando desde casa. Si usted esta interesado, pulsar acá y envié su currículo

Anzeigen

Ads by Google BMW Parts BMW ETK Online BMW E46 E36 BMW 5 Series

Copyright © RealOEM.com