K28 R 1200 ST (0328,0338) Hinterradschwinge

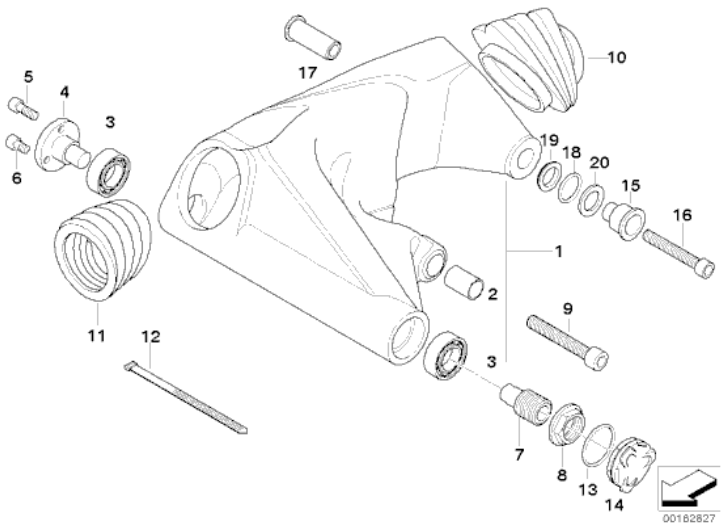

Anzeigen

Nr.	Beschreibung	Erläuterungen	Anzahl	Von	Bis	Teilenummer	Preis	Ergänzungen
01	Hinterradschwinge Silber		1			33177669910	$1,108.45	+Pfand
01	Hinterradschwinge Silber		1			33177728629		+Pfand
02	Passbuchse		1			33172338103	$29.95	
03	Kegelrollenlager	17X40X13,25	2			33172311729	$42.59	+Pfand
04	Lagerzapfen rechts		1			33172332569	$51.10	
05	Isa-Schraube	M6X16	3			07129904588	$0.96	
06	Isa-Schraube	M6X8	1			07129904668	$0.96	
07	Lagerzapfen		1			33172335110	$32.36	
08	Bundmutter	M24X1,25	1			33172335111	$14.54	
09	Isa-Schraube	M10X80MK	1			07129905247	$4.90	
10	Faltenbalg		1			33177685052	$81.53	
11	Faltenbalg		1			33177685599	$75.21	
12	Kabelband		1			33177687623	$0.60	
14	Abdeckkappe Telelever gefräst		1			31427706048	$40.31	
14	Abdeckkappe		1			46517694153	$6.31	
15	Lagerzapfen		1			33177665148	$46.28	
16	Isa-Schraube	M12X1,5X80-MK	1			07129905658	$5.73	
17	Lagerzapfen		1			33177665149	$30.39	
18	O-Ring	34X1	1			07119904693	$1.32	
19	Distanzring		1			33177672817	$15.21	

Ergänzungen

- +Pfand = plus Altteilepfand (Möglicherweise muss das Altteil im Austausch abgegeben werden)

Ads by RealOEM
Eres un experto usando catálogos de partes para BMW? Queremos ofrecerle una carrera con prospección como representante de servicio al cliente trabajando desde casa. Si usted esta interesado, pulsar acá y envié su currículo

Anzeigen

Neu: Bmw Ersatzteile -77% Bmw Ersatzteile zu Tiefpreisen:Alle Anbieter vergleichen & Geld sparen! Bmw-Ersatzteile.Prei

BMW Manuals Online Workshop Repair & Service Manuals. Instant Downloads. Order Online Now eManualOnline.com/BI

Ads by Google

Ads by Google BMW Economia BMW Parts BMW 1 BMW Price

Copyright © RealOEM.com